universalblue

USPAE3339-23

Freidora de aire

Air fryer · Fritadeira de ar

Ficha técnica

Technical data sheet · Especificações técnicas

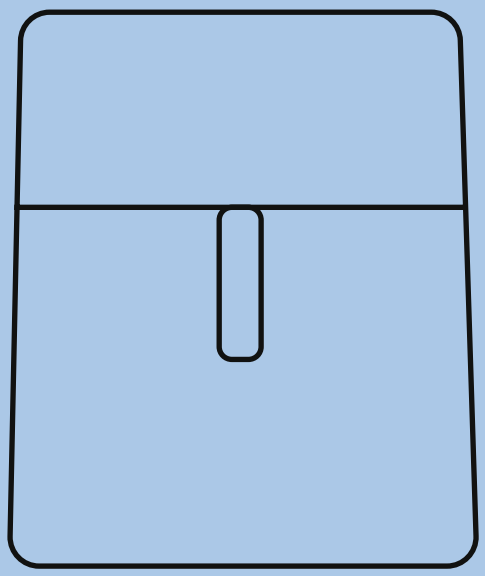

Tu hogar empieza aquí, ***diséñalo*** _____ *www.universalblue.es*

universalblue

Air Crispy 6008DB

USPAE3339-23

REF. 7005
EAN 8436589073289





CARACTERÍSTICAS

- Temporizador de 0 a 60 min
- 2 tanques independientes
- 8 recetas prestablecidas

DATOS TÉCNICOS

Dimensiones del producto (AxFxA) (cm)	38,3 x 36,6 x 29
Dimensiones de la caja (AxFxA) (cm)	43,8 x 40,6 x 33
Peso neto (kg)	6,7
Peso bruto (kg)	7,7
Dimensiones master box (WxDxH) (cm)	45,2 x 42 x 34,8
Peso bruto master box (kg)	8,75
Unidades por caja máster	1
Intensidad de corriente eléctrica (A)	9,1-10
Potencia de entrada (V)	220-240
Frecuencia (Hz)	50-60
Potencia (W)	2200
Enchufe	VDE
Longitud del cable (cm)	80
Certificados	CE,ROHS,LFGB

DATOS TÉCNICOS ESPECÍFICOS

Capacidad del tanque 01/02 (L)	4/4
Capacidad de la bandeja/cesta 01/02 (L)	-
Potencia del tanque 01/02 (W)	1100/1100
Tanque desmontable	-
Material del tanque	Chapa laminada en frío
Tanque con protección antiadherente	Sí
Material de la carcasa	PP
Tapa	-
Material de la tapa	-
Ventana en el tanque	-
Elemento calefactor	Sí
Material del elemento calefactor	SS304
Rango de temperatura (ºC)	80-200
Luces indicadoras	Sí
Mango con tacto frío	Sí
Sistema antigoteo	-
Modos	-
Recetas preinstaladas	Sí, 8
Accesorios	Brocha y paleta
Control	Digital
Localización del panel de control	Frontal
Temporizador	Sí
Sistema de seguridad	Sí
Protección contra sobrecalentamiento	Sí
Protección contra sobrecorriente	Sí
Componentes aptos para lavavajillas	-
Recoge cables	-
Ventosas antideslizantes	-
WIFI	-
App control (Wi-Fi)	-
Color	Negra

universalblue

Air Crispy 6008DB

USPAE3339-23

Dibujos técnicos

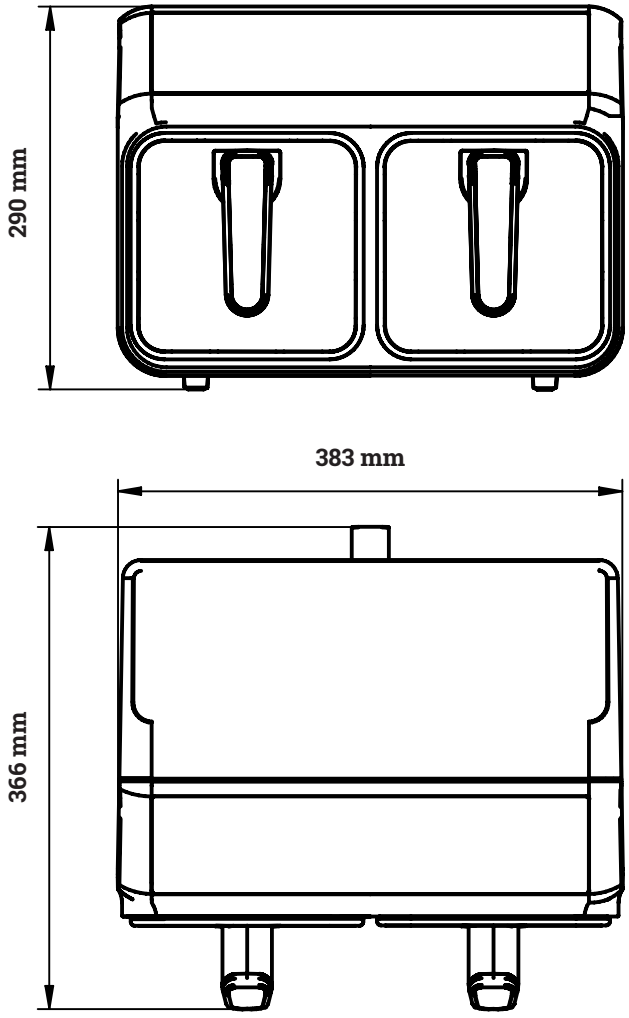

universalblue

Air Crispy 6008DB

USPAE3339-23

REF. 7005
EAN 8436589073289





FEATURES

- Timer to 0-60 min.
- 2 independent tanks
- 8 preset recipes

TECHNICAL DATA

Product diemensions (WxDxH) (cm)	38,3 x 36,6 x 29
Packaging dimensions (WxDxH) (cm)	43,8 x 40,6 x 33
Net weight (kg)	6,7
Gross weight (kg)	7,7
Master box dimensions (WxDxH) (cm)	45,2 x 42 x 34,8
Master box Gross weight (kg)	8,75
Units per master carton	1
Electrical current intensity (A)	9,1-10
Tension (V)	220-240
Frecuency (Hz)	50-60
Power (W)	2200
Plug	VDE
Length of the power supply cable (cm)	80
Certificates	CE,ROHS,LFGB

SPECIFIC TECHNICAL DATA

Tank capacity 01/02 (L)	4/4
Tray capacity 01/02 (L)	-
Tank power 01/02 (W)	1100/1100
Detachable tank	-
Material tank	Cold rolled sheet
Non-stick cotaing tank	Yes
Material housing	PP
Lid	-
Lid material	-
Window on lid/tank	-
Heating element	Yes
Heating element material	SS304
Temperature range (ºC)	80-200
Indicator lights	Yes
Cold handle	Yes
Anti-drip system	-
Modes	-
Preset recipes	Yes, 8
Accesories	Brush and palette
Control	Digital
Control panel location	Front
Timer	Yes
Security system	Yes
Overheating protection	Yes
Overcurrent protection	Yes
Dishwasher safe components	-
Cord storage	-
Anti-skid suckers	-
WIFI	-
App control (Wi-Fi)	-
Color	Black

universalblue

Air Crispy 6008DB

USPAE3339-23

Technical drawings

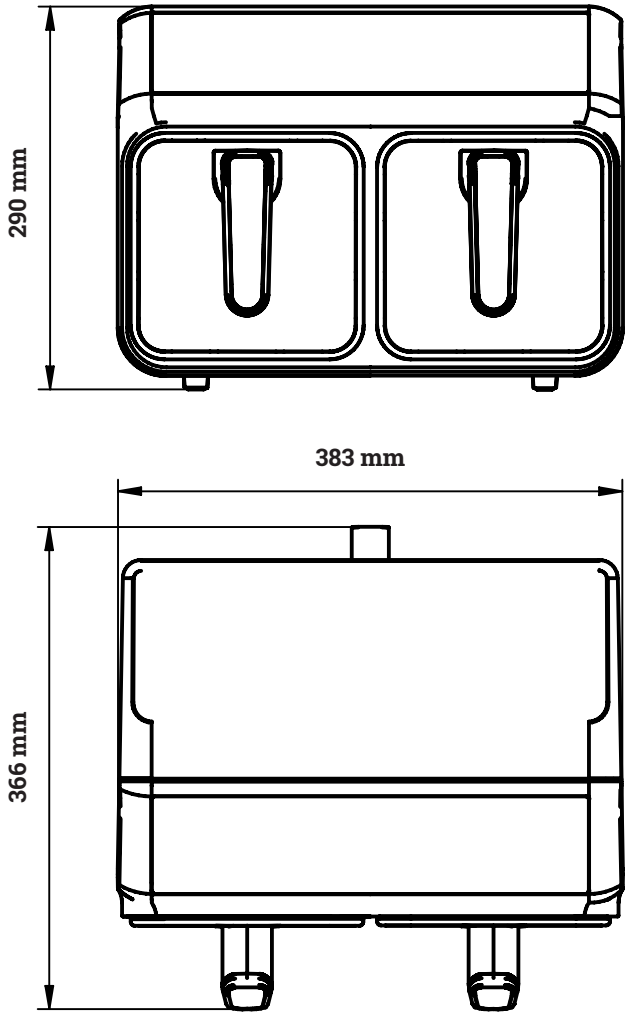

universalblue

Air Crispy 6008DB

USPAE3339-23

REF. 7005
EAN 8436589073289





CARACTERÍSTICAS

- Temporizador de 0 a 60 min
- 2 tanques independentes
- 8 receitas predefinidas

DADOS TÉCNICOS

Dimensões do produto (LxPxA) (cm)	38,3 x 36,6 x 29
Dimensões da caixa (LxPxA) (cm)	43,8 x 40,6 x 33
Peso líquido (kg)	6,7
Peso bruto (kg)	7,7
Dimensões do caixa master (WxDxH) (cm)	45,2 x 42 x 34,8
Peso bruto da caixa master (kg)	8,75
Unidades por caixa master	1
Intensidade da corrente eléctrica (A)	9,1-10
Potência de entrada (V)	220-240
Frequência (Hz)	50-60
Potência (W)	2200
Plugue	VDE
Comprimento do cabo (cm)	80
Certificados	CE,ROHS,LFGB

DADOS TÉCNICOS ESPECÍFICOS

Capacidade do tanque 01/02 (L)	4/4
Capacidade da bandeja/cesta 01/02 (L)	-
Potência do tanque 01/02 (W)	1100/1100
Tanque destacável	-
Material do tanque	Folha laminada a frio
Tanque com proteção antiaderente	Sim
Material de casca	PP
Principal	-
Material da tampa	-
Janela no tanque	-
Elemento de aquecimento	Sim
Material do elemento de aquecimento	SS304
Faixa de temperatura (°C)	80-200
Luzes indicadoras	Sim
Alça de toque legal	Sim
Sistema anti-gotejamento	-
Modos	-
Receitas pré-instaladas	Sim, 8
Acessórios	Pincel e paleta
Controle	Digital
Localização do painel de controle	Frontal
Cronômetro	Sim
Sistema de segurança	Sim
Proteção contra o superaquecimento	Sim
Proteção contra sobrecorrente	Sim
Componentes seguros para lava-louças	-
Coletar cabos	-
Ventosas antiderrapantes	-
WI-FI	-
App control (Wi-Fi)	-
Cor	Preto

universalblue

Air Crispy 6008DB

USPAE3339-23

Desenhos técnicos

