Serie | 6

DIB98JQ50
Hotte îlot 90 cm

A+

Cheminée indépendante : la solution parfaite pour votre billot grâce à un montage au plafond flexible.

- **EcoSilence Drive :** un moteur qui économise de l'énergie pas la performance.
- **Capteur de la qualité de l'air PerfectAir :** il contrôle automatiquement le niveau de puissance pour une aspiration optimale la plus silencieuse possible.
- **Commande DirectSelect :** sélection directe du niveau de puissance souhaité et de la lumière
- **Extrêmement silencieux :** puissance d'aspiration optimale avec un niveau sonore très bas.
- **Extrêmement silencieux :** puissance d'aspiration optimale avec un niveau sonore très bas.

Accessoires en option

DHZ1231 : Adaptateur pour inclinaison gauche/droit
DHZ1241 : Adaptateur pour inclinaison avant/arrièr
DHZ1246 : Rallonge de cheminée 1100 mm
DHZ1251 : Kit de montage pour rallonge 500 mm
DHZ1253 : Kit de montage pour rallonge 1000 mm
DHZ1256 : Rallonge de cheminée 1600 mm
DHZ5385 : KIT DE RECYCLAGE
DSZ6230 : MODULE DE RECYCLAGE CLEANAIR
DZZ0XX0P0 : FILTRE CLEANAIR REGENERABLE DE RECHANGE

Données techniques

Couleur et matériau de la cheminée :	Acier inox
Typologie :	Chimney
Certificats de conformité :	CE, Eurasian, VDE
Longueur du cordon électrique (cm) :	130
Hauteur de la cheminée :	698-878/698-998
Hauteur du produit, sans cheminée :	46
Ecart min. par rapp. foyer él. :	550
Ecart min. par rapp. foyer gaz :	650
Poids net (kg) :	32.757
Type de commandes :	Electronique
Nombre de vitesses :	3 puissances + 2 intensif
Débit maximum d'aspiration d'air en évacuation :	445
Débit de l'aspiration en Recyclage d'air position turbo :	391
Débit maximum d'aspiration en recyclage d'air :	313
Débit Aspiration d'air en évacuation position turbo :	867
Nombre de lampes :	4
Niveau sonore (dB(A) re 1 pW) :	54
Diamètre du réducteurd'évacuation d'air :	120 / 150
Matériau du filtre à graisses :	Inox résistant au lave-vaisselle
Code EAN :	4242005099061
Puissance de raccordement (W) :	166
Intensité (A) :	10
Tension (V) :	220-240
Fréquence (Hz) :	60; 50
Type de prise :	Fiche cont.terre/Gard.fil ter.

4 242005 099061

Serie | 6 Hotte

DIB98JQ50
Hotte îlot 90 cm

Cheminée indépendante : la solution parfaite pour votre billot grâce à un montage au plafond flexible.

Fonctionnement / Puissance

- En mode évacuation et recyclage d'air
- Pour le fonctionnement en mode recyclage, il est nécessaire d'adapter la hotte moyennant un set de démarrage ou un module CleanAir (accessoire en option)
- Débit d'évacuation selon DIN/EN 61591 max. en régime normal 430 m^3/h, niveau intensif 810 m^3/h
- Fonctionnement à faible consommation d'énergie grâce à la technologie BLDC performante

Commande

- Commande électronique
- Touch Control (3 puissances d'aspiration + 2 positions intensives) avec lightline
- Niveau intensif avec rappel automatique

Confort

- PerfectAir capteur de qualité de l`air
- Filtre à graisse métallique, résistant au lave-vaisselle
- Déclenchement retardé 10 min.
- Témoin de saturation du filtre métallique et à charbon actif

Design

- Box-Design
- Cache-filtre design, entièrement en inox, perforé, résistant au lave-vaisselle
- Éclairage du plan de travail avec module LED 4 × 1,5 W
- Variateur d'intensité lumineuse softLight
- Fonction Dimmer
- Intensité lumineuse : 425 lux
- Colour Temperature: 3500 K
- L'environnement et la sécurité
- Classe d`efficacité énergétique: A+*
- La consommation moyenne d'énergie:30.6 kWh/Jahr*
- Fan-classe d`efficacitè: A *
- Classe d`efficacité Éclairage : A*
- Classe d`efficacité Filtres à graisse: B*
- Niveau de bruit en puissance min./max. Puissance normal 44/54 dB*

Informations techniques

- A fixer au plafond , au dessus de l' îlot de cuisson
- Dimensions évacuation (HxBxT): 744-924 x 898 x 600 mm
- Dimensions en mode recyclage (HxBxT): 744-1044 x 898 x 600 mm
- Manchon de racc. Ø 120/ 150 mm
- Avec clapet anti retour
- Puissance de raccordement: 166 W

** Conformément à la réglementation de l'EU n ° 65/2014*

Serie | 6 Hotte
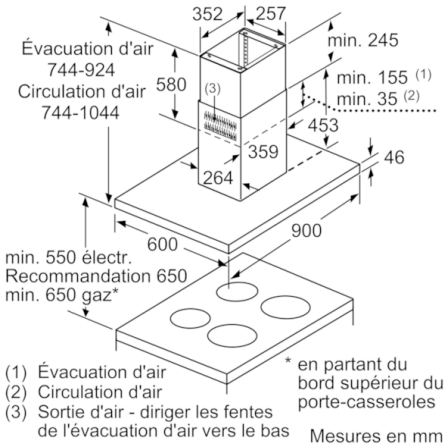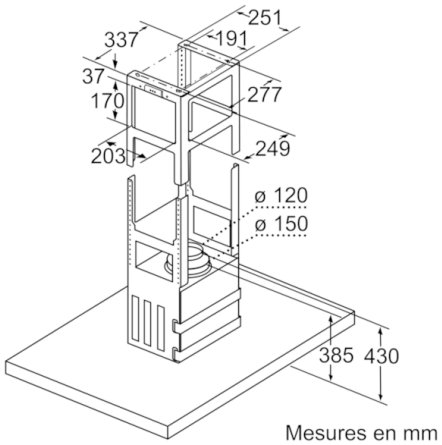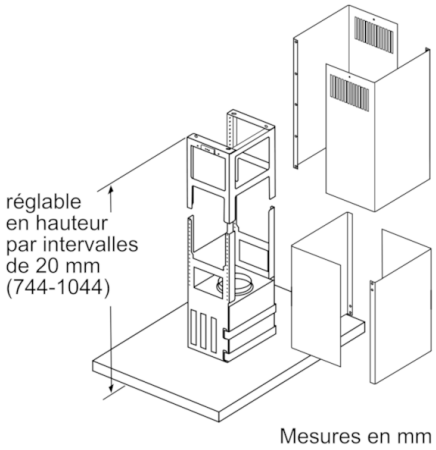
DIB98JQ50
Hotte îlot 90 cm