N 30
B1ACD5AN0
FOUR INTÉGRABLE 60 CM

COOKING PASSION SINCE 1877

A

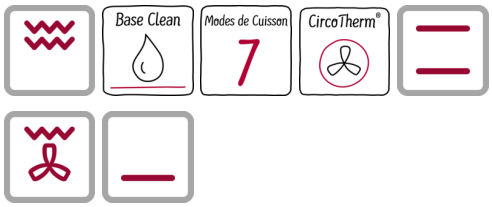

Accessoires intégrés

1 x grille, 1 x lèchefrite pour pyrolyse

Accessoires en option

Z11CR10X0	GRILLE A PATISSERIE ET ROTISSERIE
Z11GT10X3	PLAT A FOUR EN VERRE
Z11TF36X0	RAIL TELESCOPIQUE 3NIVEAUX SORTIE TOTALE
Z11TI15X0	VARIOCLIP
Z19DD10X0	ACCESSOIRE VAPEUR

CircoTherm© - Pour une cuisson jusqu' à 3 niveaux.

√ EcoClean - Pour un nettoyage efficace.
√ Porte abattante

Équipement

Données techniques

Couleur de la façade : Inox
Type de construction : Encastrable
Système de nettoyage intégré : Autonettoyage hydrolytique, Catalyse (tous côtés)
Niche d'encastrement (mm) : 585-595 x 560-568 x 550
Dimensions du produit (mm) : 595 x 594 x 548
Dimensions du produit emballé (mm) : 675 x 690 x 660
Matériau du bandeau : Verre
Matériau de la porte : Verre
Poids net (kg) : 33,142
Volume utile du four : 71
Mode de cuisson : Chaleur de sole, Chaleur tournante, Convection naturelle, Gril air pulsé, Gril grande surface, Hotair gentle, Pizza setting
Matériau de la cavité : Other
Contrôle de température : Pas de réglage de la température
Nombre de lampe(s) : 1
Certificats de conformité : CE, VDE
Longueur du cordon électrique (cm) : 120
Code EAN : 4242004225003
Nombre de cavités - (2010/30/CE) : 1
Classe énergétique (2010/30/CE) : A
Energy consumption per cycle conventional (2010/30/EC) : 0,97
Energy consumption per cycle forced air convection (2010/30/EC) : 0,81
Indice de classe énergétique - NOUVEAU (2010/30/CE) : 95,3
Puissance maximum de raccordement électrique (W) : 3400
Intensité (A) : 16
Tension (V) : 220-240
Fréquence (Hz) : 60; 50
Type de prise : Fiche cont.terre/Gard.fil ter.

4 242004 225003

N 30
B1ACD5AN0
FOUR INTÉGRABLE 60 CM

Équipement

- Nettoyage :
- Nettoyage EcoClean : 4 parois
- Nettoyage EcoClean, Hydrolyse : pour un four toujours propre

Design :

- Boutons escamotables
- Bandeau de commande finition verre
- Poignée inox
- Cavité en émail gris titane
- Intérieur de porte plein verre

Type de four/Modes de cuisson

- Volume 71 l et 4 niveaux de cuisson
- Four avec 7 modes de cuisson :Circotherm®, convection naturelle, gril ventilé, gril grande surface, position pizza, chaleur de sole, Air pulsé doux

Confort/Sécurité

- EasyClock : Programmateur électronique
- Ecran LED
- Porte 3 vitres
- Préchauffage rapide
- Sécurité enfants
- Ventilateur de refroidissement

Données techniques :

- Câble de raccordement avec fiche 1,20 m
- Puissance totale de raccordement : 3,4 kW
- Classe d'efficacité énergétique (selon norme EU 65/2014) : A sur une échelle allant de A+++ à D
  Consommation énergétique chaleur de voûte / de sole : 0.97 kWh
  Consommation énergétique air chaud : 0.81 kWh
  Cavité : 1
  Source de chaleur : électrique
  Volume cavité : 71 l

N 30
B1ACD5AN0
FOUR INTÉGRABLE 60 CM

Cotes

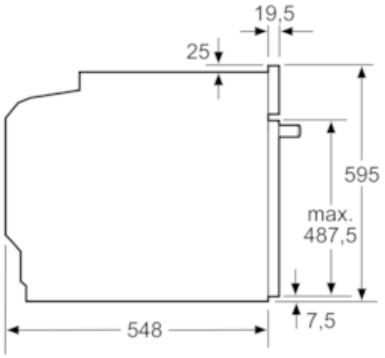

Mesures en mm

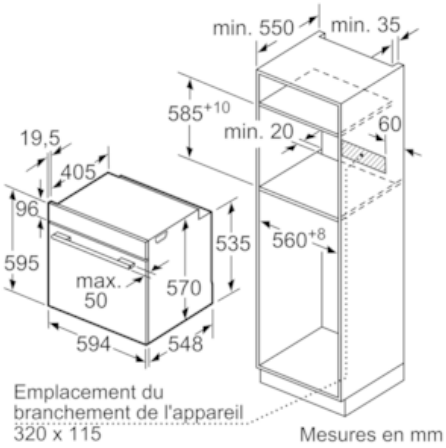

Mesures en mm

Montage avec une table de cuisson.

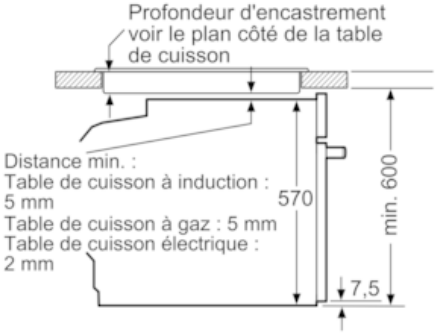

Mesures en mm