DEEP COOL

AS500

www.deepcool.com

EN For further information, please consult www.deepcool.com
DE Für weitere Informationen, besuchen Sie bitte unsere Webseite: www.deepcool.com
IT Per ulteriori informazioni, si prega di consultare: www.deepcool.com
FR Pour plus d'informations, s'il vous plaît consulter le site: www.deepcool.com
ES Para más información, por favor consulte nuestra página web: www.deepcool.com
PT Para mais informações, por favor consulte: www.deepcool.com
PL W celu uzyskania dalszych informacji, proszę kliknąć: www.deepcool.com
CS Pro další informace se prosím obraťte: www.deepcool.com
RU Для дополнительной информации, пожалуйста, посетите www.deepcool.com
KK Қосымша ақпарат үшін www.deepcool.com жүгініңіз
TR Daha fazla bilgi için, lütfen: www.deepcool.com
JP 製品に関する最新の情報を右記サイトで公開しております www.deepcool.com
KR 보다 자세한 내용은 아래의 주제어 검색 창조하세요 www.deepcool.com
CH 知欲取得更多资料，请浏览网站www.deepcool.com
CH 知識要更多信息，请浏览网站www.deepcool.com

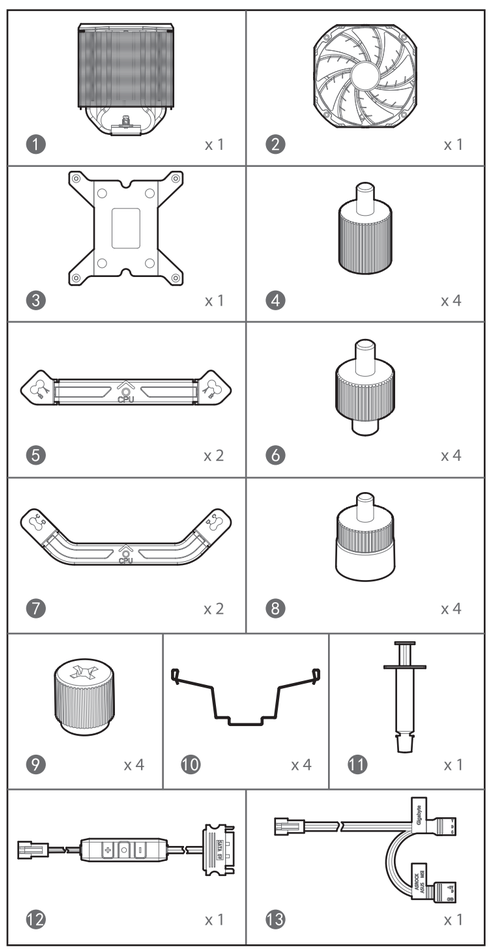

INTEL LGA1200 / 1151 / 1150 / 1155

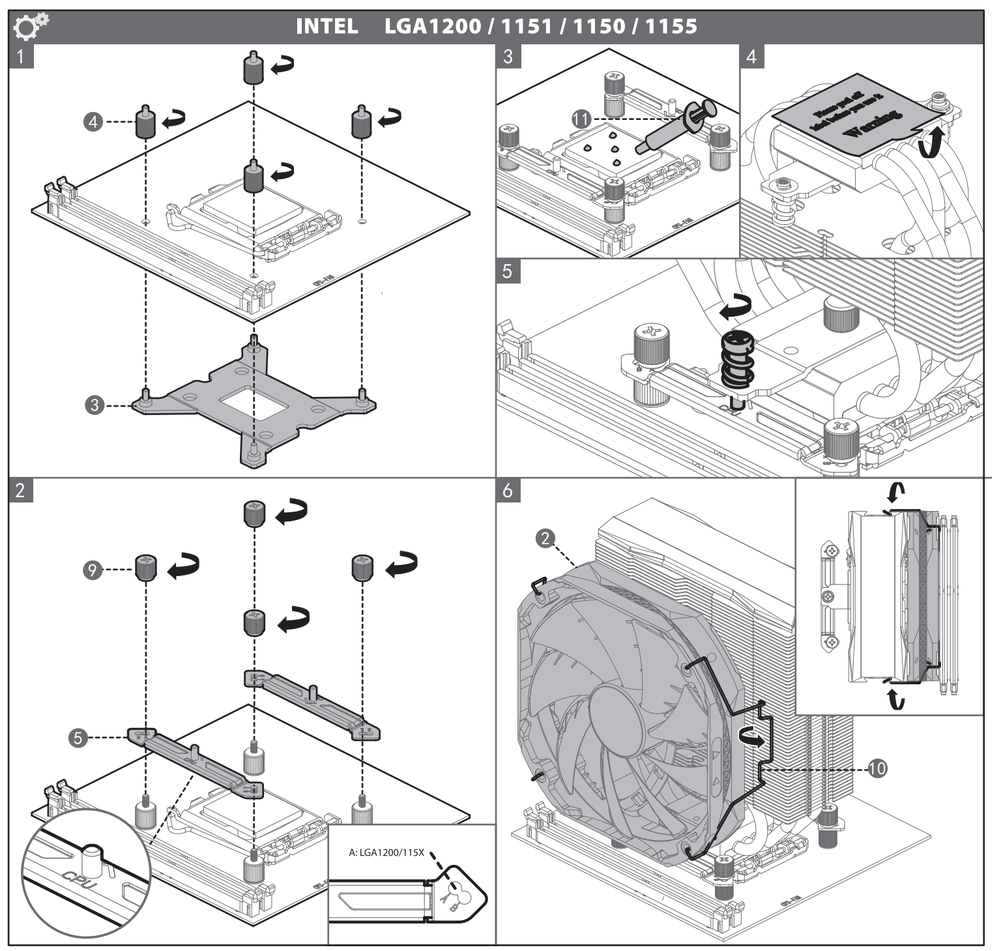

INTEL LGA2066/2011-v3/2011

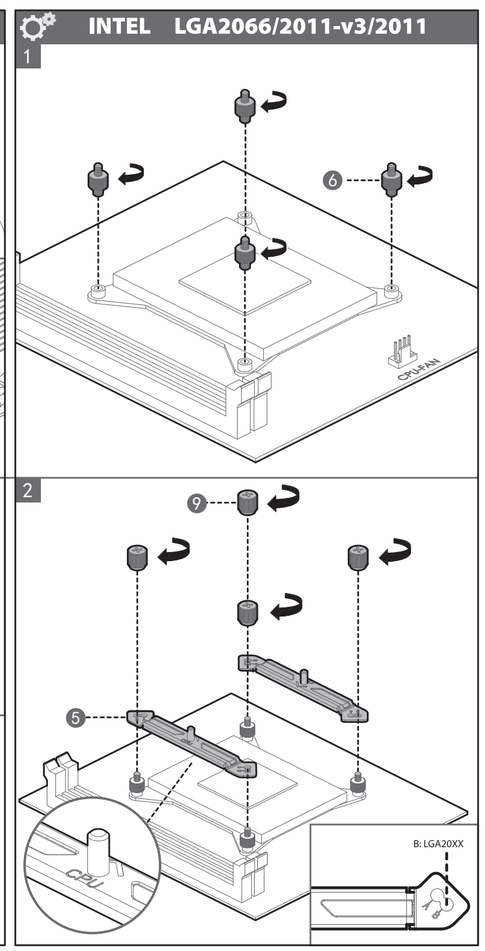

INTEL LGA2066/2011-v3/2011

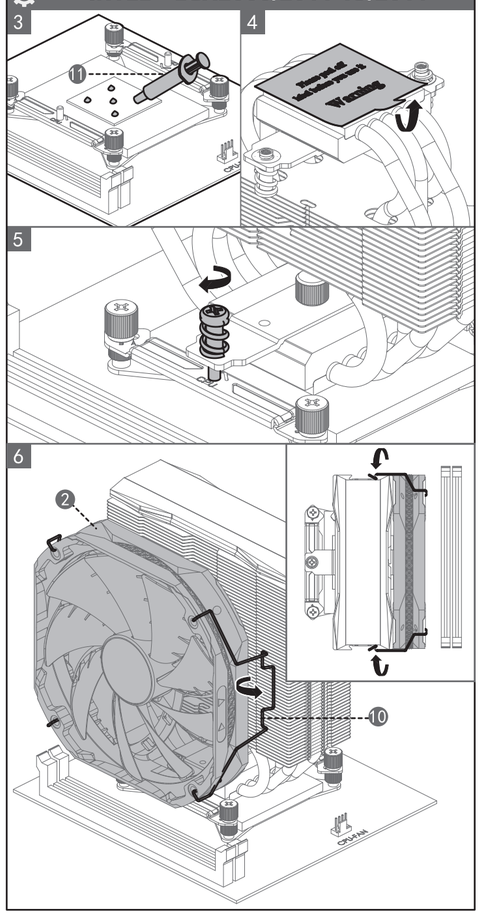

AMD AM4 / AM3+ / AM3 / AM2+ / AM2 / FM2+ / FM2 / FM1

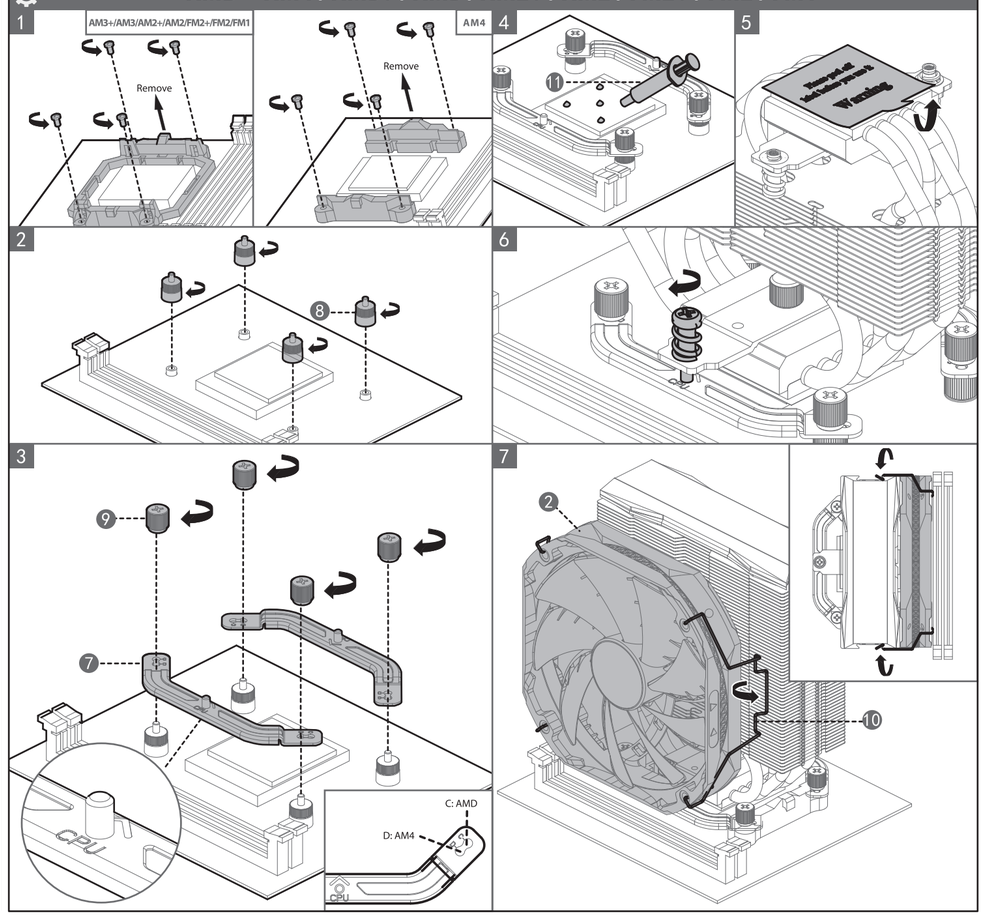
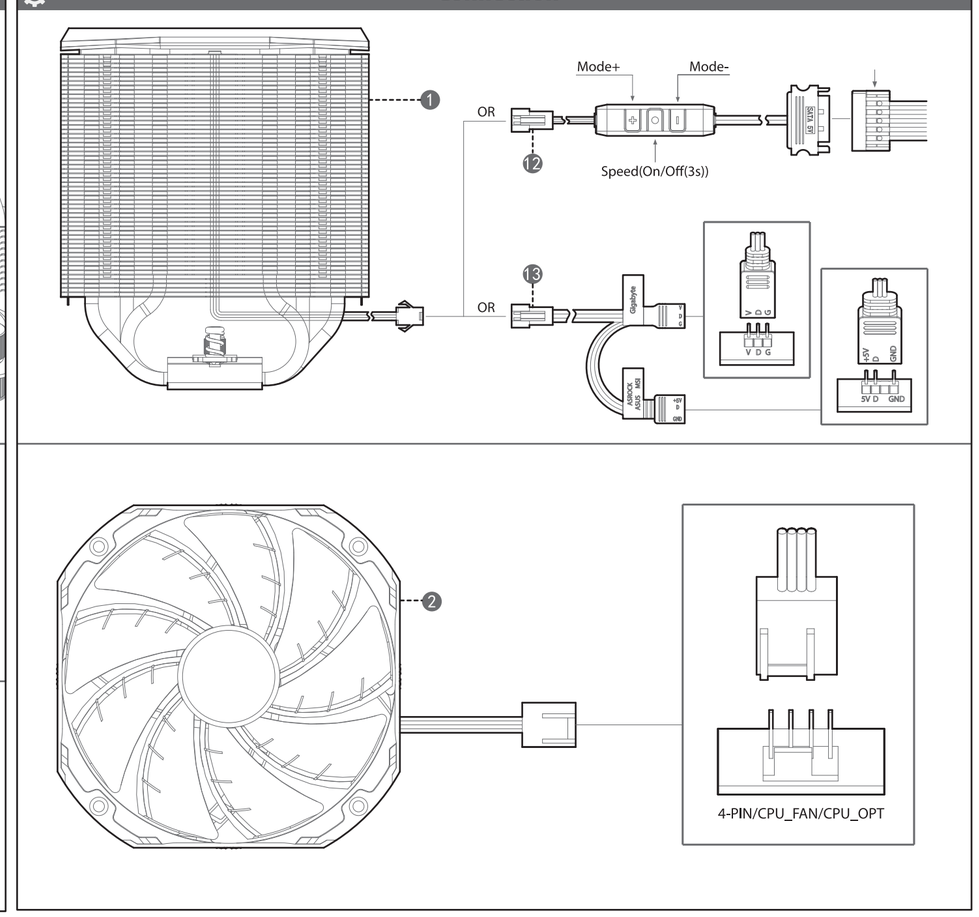
Connection