676R

Receptor de ultra alcance HDMI 4K60 4:4:4
y RS-232 a través de fibra óptica MM / SM

| HDMI | 4K/60 UHD (4:4:4)

676R es un receptor de fibra HDMI de alto rendimiento para una extensión de ultra alcance de señales HDMI 4K a 60Hz (4: 4: 4). El 676R recibe la señal óptica transmitida de un transmisor compatible y la convierte en señales HDMI y RS-232. El 676R incluye un transceptor SFP + multimodo, pero se puede utilizar con cualquier transceptor SFP + certificado de Kramer, como un transceptor SFP + monomodo

FEATURES

Extensor de fibra estándar de alto rendimiento: - Receptor de fibra HDMI para proporcionar señales de ultra alcance sobre infraestructuras de fibra óptica multimodo o monomodo, utilizando unidades OSP SFP + conectables de Kramer (SFP + multimodo incluido). La tecnología de conversión de submuestreo de croma de video de latencia cercana a cero se emplea para autoadaptarse por encima de las señales HDMI de 10G a la velocidad de datos de la señal de enlace óptico de 10G.Nota: Para garantizar el rendimiento, el soporte y la garantía especificados de este producto, utilice únicamente unidades ópticas conectables OSP SFP + de alto rendimiento certificadas por Kramer

Distribución de señal multipunto: - Use divisores ópticos para extender las señales de entrada de un solo transmisor a múltiples receptores, para mostrar el mismo contenido en múltiples dispositivos de visualización usando solo división óptica, sin necesidad de amplificadores de distribución AV

Extensión de señal HDMI: - Compatible con HDCP 2.2 y admite una velocidad de datos de hasta 18G (6G por canal), LPCM 7.1, Dolby True HD y DTS − HD como se especifica en HDMI 2.0

Ahorro de energía: - Con la función CEC ON / OFF, apague un dispositivo de visualización automáticamente cuando no esté en uso y enciéndalo automáticamente al iniciar la presentación

I-EDIDPro ™ Kramer Intelligent EDID Processing ™: - Algoritmo inteligente de manipulación, procesamiento y transferencia de EDID que garantiza el funcionamiento Plug and Play para sistemas de visualización y fuente HDMI

Extensión RS-232 bidireccional: - Los datos de la interfaz serie fluyen en ambas direcciones para permitir la transmisión de datos y el control de los dispositivos

Mantenimiento rentable: - Los indicadores LED de estado para la detección de conexiones de enlace de fibra, fuente, sumidero y alimentación facilitan la resolución de problemas locales

Fácil instalación: - La carcasa sin ventilador para montaje en bastidor DigiTOOLS® permite el montaje lado a lado de 3 unidades en un espacio de 1U con el adaptador de bastidor recomendado

TECHNICAL SPECIFICATIONS

Inputs	Fibra óptica: En conector (s) LC
Outputs	HDMI: En un conector HDMI hembra
Ports	RS-232: RS-232: En un conector de bloque de terminales de 3 pines
	USB: En un conector micro USB hembra para actualización de firmware
Video	El ancho de banda máximo: 18 Gbps
	Resolución máxima: 4096x2160 a 60 Hz (4:4:4)
	Cumplimiento: HDMI 2.0 y HDCP 2.2
Extension Line	Fibra óptica: Multimodo (MM) o monomodo (SM)
	Módulo óptico: Módulos que cumplen con Kramer 10Gbps SFP + IEEE 802.3ae (MM está incluido)
Multi-mode Line	Cumplimiento: Fibra OFNR G.651.1
	Alcance máximo sobre fibra OM3 MM: 3km (1.8 millas)
Single-mode Line	Cumplimiento: Fibra OFNR G.652D
	Alcance máximo sobre fibra OS1 SM: 33km (20,5 millas)
Extended RS-232	Tasa de baudios: 300 hasta 115200
User Interface	Indicadores: Detección de fuente, detección de sumidero, enlace óptico y LED de alimentación
	Control S: Botón de reinicio
Power	Consumo: 380mA
	Fuente: 12 V CC, 2 A
Environmental Conditions	Temperatura de funcionamiento: 0 ° a + 40 ° C (32 ° a 104 ° F)
	Temperatura de almacenamiento: –40 ° a + 70 ° C (–40 ° a 158 ° F)
	Humedad: 10% a 90%, RHL sin condensación
Regulatory Compliance (Standards Compliance)	La seguridad: CE, UL
	Ambiental: RoHs, RAEE
Enclosure	Tamaño: Herramienta
	Material: Aluminio
	Ventilación: Ventilación por convección
Accessories	Incluye: Transceptor MM SFP +, adaptador de corriente, cable de alimentación, juego de soportes de montaje
Product Dimensions	12.00cm x 7.15cm x 2.44cm (4.72" x 2.81" x 0.96") W, D, H
Product Weight	0.2kg (0.5lbs) approx
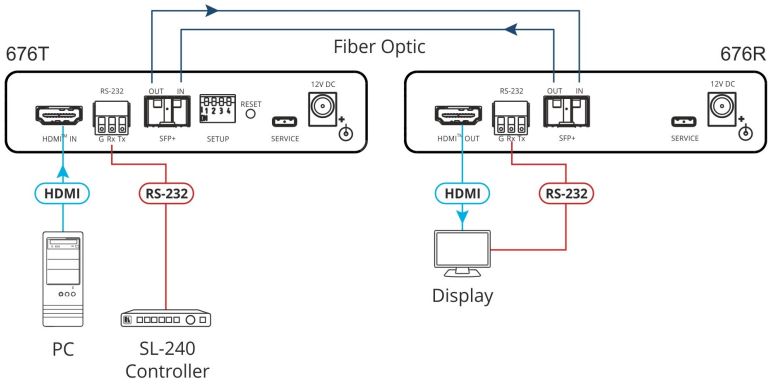
Shipping Dimensions	15.70cm x 12.00cm x 8.70cm (6.18" x 4.72" x 3.43") W, D, H
Shipping Weight	0.7kg (1.6lbs) approx