Série 6, Cuisinière indépendante à gaz et four électrique, Inox
HXS79RJ50

A

Accessoires intégrés
1 x grille
1 x pôele universelle

La cuisinière pose libre avec table de cuisson au gaz et AutoPilot : prépare automatiquement des repas parfaits.

- **Pyrolyse :** le nettoyage du four fait désormais partie du passé grâce au programme de nettoyage pyrolyse.
- **Hotair 3D :** une répartition homogène de la chaleur pour des cuissons absolument parfaites, sur trois niveaux.
- **AutoPilot30 :** 30 programmes automatiques pour des résultats de cuisson parfaits.
- **La table de cuisson à gaz en acier inoxydable :** une conception haut de gamme et élégante
- **Brûleur wok :** double couronne de flammes avec une puissance jusqu'à 4kW pour une cuisine de précision.

Données techniques

Type de construction : Pose libre
Dimensions appareil H x L x P : 850-865 x 600 x 600 mm
Longueur du cordon électrique : 140 cm
Poids net : 59,4 kg
Poids brut : 63,4 kg
Code EAN : 4242005041336
Nombre de cavités - (2010/30/CE) : 1
Volume utile (de la cavité) - NOUVEAU (2010/30/CE) : 63 l
Classe énergétique (2010/30/CE) : A
Energy consumption per cycle conventional (2010/30/EC) : 0,93 kWh/cycle
Energy consumption per cycle forced air convection (2010/30/EC) : 0,77 kWh/cycle
Indice de classe énergétique - NOUVEAU (2010/30/CE) : 95,1 %
Puissance de raccordement : 3250 W
Intensité : 16 A
Tension : 220-240 V
Fréquence : 50-60 Hz
Type de prise : Fiche cont.terre/Gard.fil ter.

Série 6, Cuisinière indépendante à gaz et four électrique, Inox
HXS79RJ50

La cuisinière pose libre avec table de cuisson au gaz et AutoPilot : prépare automatiquement des repas parfaits.

Type de four/Modes de cuisson

- Nettoyage pyrolyse
- Volume 63 l
- 8 modes de cuisson :
  Hotair 3D, convection naturelle, gril air pulsé, position pizza, Chaleur de sole, cuisson basse température, décongélation, Air pulsé doux, gril grande surface
- 30 programmes automatiques
- Réglage de température: 30 °C - 300 °C

Confort/Sécurité :

- Système SoftMove : fermeture douce assistée
- Température de porte 30 °C
- Horloge électronique
- Préchauffage Booster
- Intérieur de porte plein verre
- Verrou de porte électronique
  Sécurité enfants
  Coupure automatique du four

Table de cuisson :

- Brûleurs : 1 standard, 1 economique, 2 woks
- arrière droit : Wok 4 kW
- Avant gauche : Wok 4 kW
- Arrière gauche : Brûleur normal 1.75 kW
- Avant droit : Brûleur économique 1 kW

Confort/Sécurité

- Supports émaillés
- Sécurité gaz par thermocouple
- Allumage électrique une main
- Couvercle en verre

Données techniques :

- Equipé pour le gaz naturel (20 mbar)
- Puiss. totale raccordée (gaz): 10.25 kW
- Puissance totale de raccordement : 3.25 kW
- Classe d'efficacité énergétique (selon norme EU 65/2014) : A sur une échelle allant de A+++ à D
  Consommation énergétique chaleur de voûte / de sole : 0.93 kWh
  Consommation énergétique air chaud : 0.77 kWh
  Cavité : 1
  Source de chaleur : électrique
  Volume cavité : 63 l

Série 6, Cuisinière indépendante à gaz et four électrique, Inox
HXS79RJ50

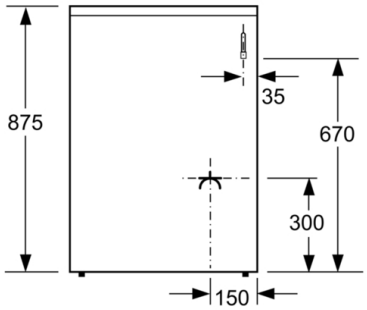

Mesures en mm

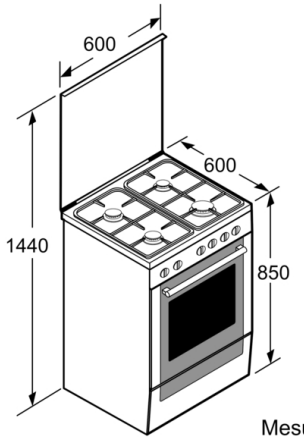

Mesures en mm

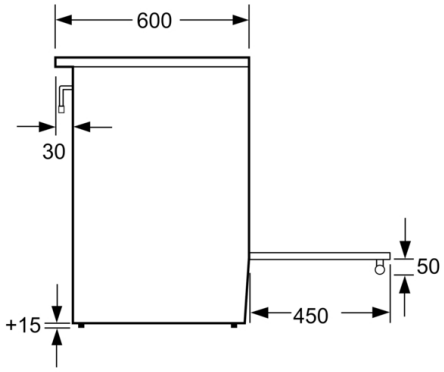

Mesures en mm